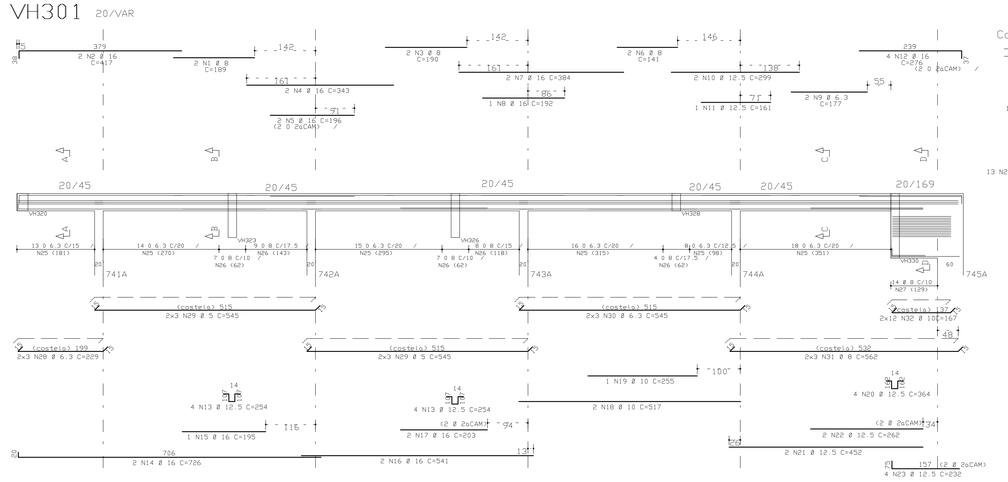

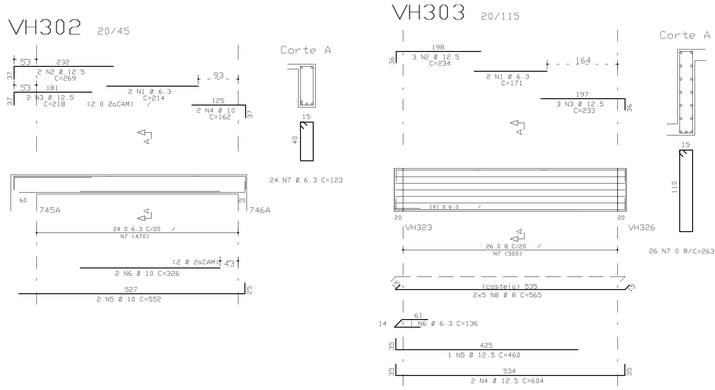

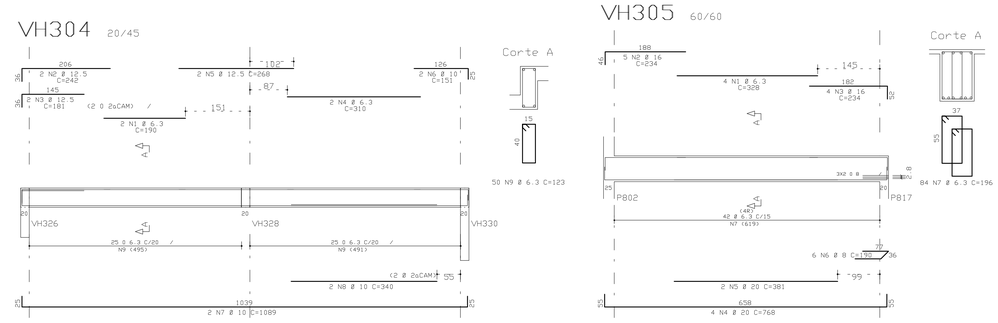

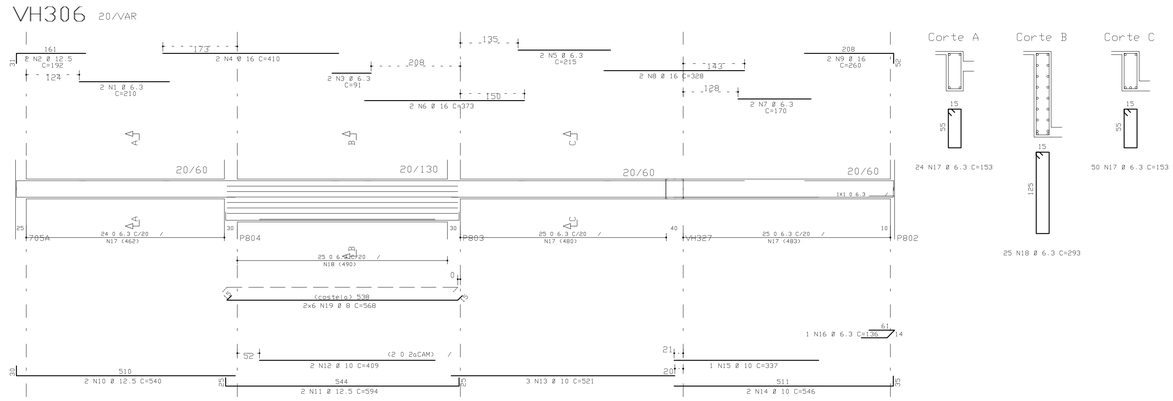

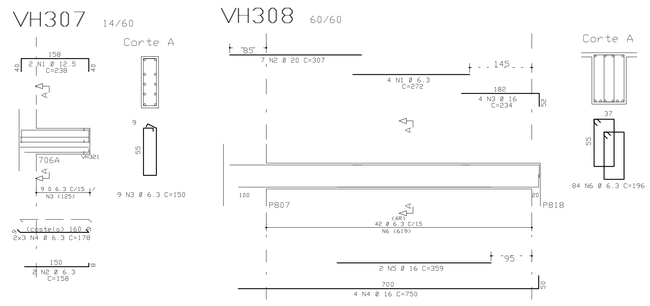

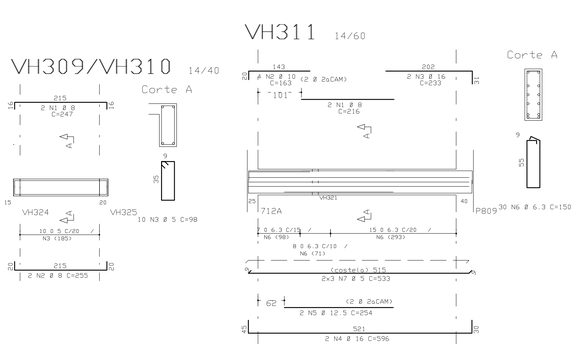

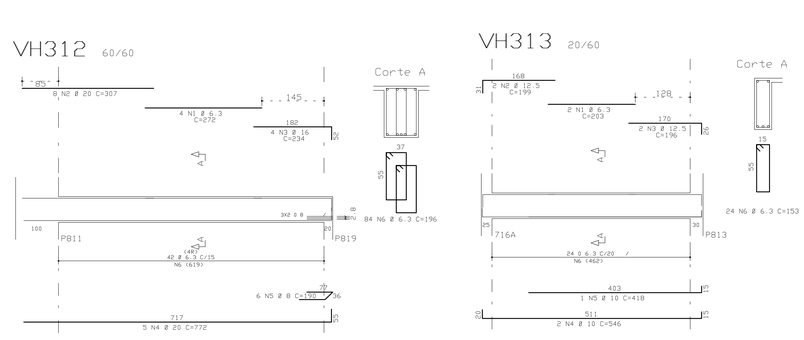

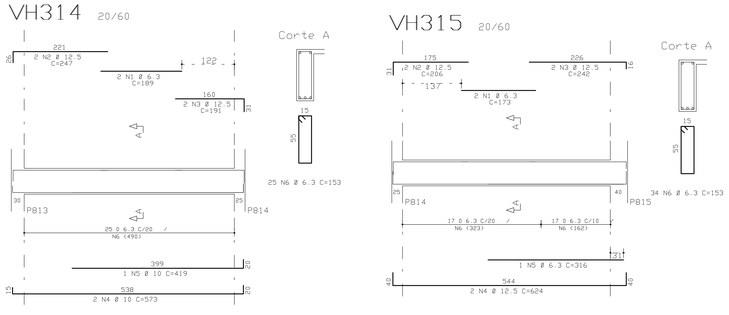

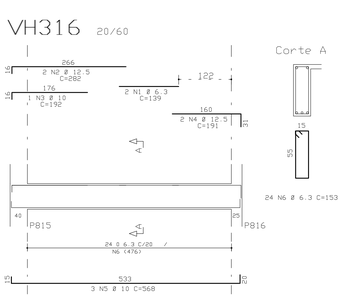

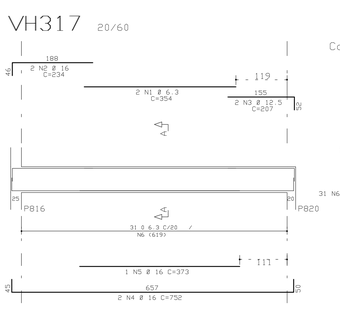

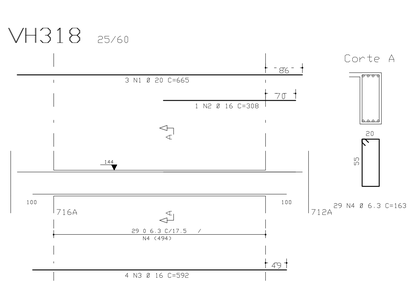

ACO	POS	BIT (mm)	QUANT	COMPRIMENTO UNIT (cm)	COMPRIMENTO TOTAL (cm)
VH301					
	50A	1	6	2	189
	50A	2	16	2	417
	50A	3	8	2	190
	50A	4	16	2	343
	50A	5	16	2	196
	50A	6	8	2	190
	50A	7	16	2	364
	50A	8	16	1	192
	50A	9	6.3	2	177
	50A	10	12.5	2	299
	50A	11	12.5	1	161
	50A	12	16	2	276
	50A	13	12.5	8	254
	50A	14	8	2	190
	50A	15	16	2	195
	50A	16	16	2	541
	50A	17	16	2	812
	50A	18	16	2	317
	50A	19	12.5	2	364
	50A	20	12.5	2	364
	50A	21	12.5	2	452
	50A	22	12.5	2	452
	50A	23	12.5	4	238
	50A	24	6.3	84	138
	50A	25	6.3	35	141
	50A	26	8	14	393
	50A	27	6.3	5	177
	50A	28	6.3	12	545
	50A	29	6.3	6	545
	50A	30	8	6	562
	50A	31	12.5	24	167
VH302					
	50A	1	6.3	2	214
	50A	2	12.5	2	269
	50A	3	12.5	2	218
	50A	4	10	2	162
	50A	5	10	2	162
	50A	6	10	2	325
	50A	7	6.3	24	123
VH303					
	50A	1	6.3	2	171
	50A	2	12.5	2	234
	50A	3	12.5	3	233
	50A	4	12.5	2	604
	50A	5	6.3	2	446
	50A	6	6.3	1	136
	50A	7	8	26	263
	50A	8	12.5	2	565
VH304					
	50A	1	6.3	4	309
	50A	2	16	1	234
	50A	3	16	4	234
	50A	4	23	2	768
	50A	5	23	2	381
	50A	6	8	2	190
	50A	7	6.3	84	136
VH305					
	50A	1	6.3	2	218
	50A	2	12.5	2	192
	50A	3	16	2	377
	50A	4	16	2	410
	50A	5	6.3	2	315
	50A	6	16	2	373
	50A	7	6.3	2	170
	50A	8	8	2	190
	50A	9	16	2	262
	50A	10	12.5	2	543
	50A	11	12.5	2	394
	50A	12	10	2	409
	50A	13	10	2	409
	50A	14	10	2	546
	50A	15	10	1	337
	50A	16	6.3	2	153
	50A	17	6.3	74	153
	50A	18	6.3	25	153
	50A	19	8	12	568
VH306					
	50A	1	12.5	2	238
	50A	2	6.3	5	158
	50A	3	6.3	5	158
	50A	4	6.3	4	172
VH307					
	50A	1	6.3	4	272
	50A	2	16	2	317
	50A	3	16	4	234
	50A	4	16	2	750
	50A	5	16	2	359
	50A	6	6.3	84	136
VH308/VH309					
	50A	1	8	4	247
	50A	2	6.3	2	255
	50A	3	6.3	22	98
VH310					
	50A	1	8	2	216
	50A	2	16	2	432
	50A	3	16	2	233
	50A	4	16	2	596
	50A	5	12.5	2	254
	50A	6	6.3	30	158
	50A	7	8	2	190
VH311					
	50A	1	6.3	4	272
	50A	2	10	2	337
	50A	3	16	2	234
	50A	4	16	2	750
	50A	5	16	2	359
	50A	6	6.3	84	136
VH312					
	50A	1	6.3	2	203
	50A	2	16	2	432
	50A	3	16	2	196
	50A	4	10	2	546
	50A	5	10	2	418
	50A	6	6.3	24	153
VH313					
	50A	1	6.3	2	189
	50A	2	12.5	2	247
	50A	3	12.5	2	171
	50A	4	10	2	573
	50A	5	6.3	2	153
	50A	6	6.3	25	153
VH314					
	50A	1	6.3	2	173
	50A	2	12.5	2	266
	50A	3	12.5	2	221
	50A	4	12.5	2	624
	50A	5	6.3	1	316
	50A	6	6.3	1	153
VH315					
	50A	1	6.3	2	137
	50A	2	12.5	2	280
	50A	3	10	1	192
	50A	4	10	2	191
	50A	5	10	2	568
	50A	6	6.3	12	153
VH316					
	50A	1	6.7	2	354
	50A	2	16	2	234
	50A	3	12.5	2	221
	50A	4	6.3	31	153
VH317					
	50A	1	20	3	665
	50A	2	16	1	308
	50A	3	16	4	592
	50A	4	6.3	29	153

RESUMO ACO CA 50-60			
ACO	BIT (mm)	COMPR (m)	PESO (kg)
6.3	5	117	18
8	6.3	1.365	1.342
10	8	365	359
12.5	10	208	126
16	12.5	208	202
20	16	242	380
25	20	142	347
Peso total	6.3		19 kg
Peso total	50A		1575 kg

COBRIMENTO DA ARMADURA[1]:

- LAJES = 2.0 cm
- VIGAS E PILARES = 2.5 cm
- BLOCOS, BALDRAMES E CONTENCOES (FACE EM CONTATO COM A TERRA) = 3.0 cm

1. ESSES COBRIMENTOS DEVERAO SER GARANTIDOS COM O USO DE ESPACADORES OU PASTILHAS.
   COBRIMENTOS ESPECIFICOS EM CONTRARIO AOS VALORES INDICADOS ACIMA, ESTAO INDICADOS NOS DESENHOS DE FORMAS DOS PAVIMENTOS.

NORMAS UTILIZADAS:

NBR-6118/2003 - PROJETO E EXECUCAO DE OBRAS DE CONCRETO ARMADO
NBR-6120/1980 - CARGAS PARA O CALCULO DE ESTRUTURAS DE EDIFICACOES

INDICE:

VH301 a VH318.

FCK= 35 MPa
EC = 28 GPa (MODULO DE ELASTICIDADE SECANTE AOS 28 DIAS).
A/C = 0.65 (FATOR AGUA CIMENTO)

REV	DATA	DESCRICAO
0	07/06/2010	EMISSAO INICIAL

Simetria Engenharia
SIA QUADRA 4C No 70 SALAS 201 a 203
BRASILIA-DF CEP: 71200-045
FAX: (0061) 3036-9633
simetria@simetria.eng.br

PROJETO ESTRUTURAL

CLIENTE: DISCO INCORPORADORA IMOBILIARIA LTDA.
OBRA: ED.RESIDENCIAL OLYMPIC — No OBRA: 001
ENDEREO OBRA: SRIA AREA ESPECIAL 04 LOTES G e H- GUARA DF
DESCRICAO: ARMACAO VIGAS TERREO JUNTA H - BLOCO D (01/02)
DESENHO No: 294/
DESENHISTA: TQS/DENI — DATA: 07/06/2010 — ESCALA: 1:50 — UNIDADE: CM — No PROJ. SIMETRIA: 421
ARQUIVO PLT: 421-EST-P94-XXX-R00.PLT
PROPRIETARIO: RESPONSAVEL TECNICO
RESPONSAVEL TECNICO PELO PROJETO ESTRUTURAL
SIMETRIA ENGENHARIA E PROJETOS S/C LTDA
CREA-2725/RF

SIMETRIA ENGENHARIA DE PROJETOS S/C LTDA PC C:\TQS\work\NOLYMPIC JUNTA-H-TERREO\VIGAS\VIGAS17.PLT 07/06/2010 10:49:02

}^ZWI