DETALHES CONSTRUTIVOS

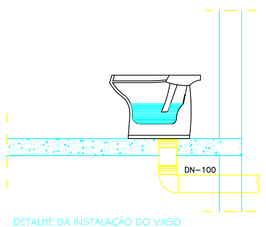

DETALHE DA INSTALAÇÃO DO VASO
PAV. TÉRREO

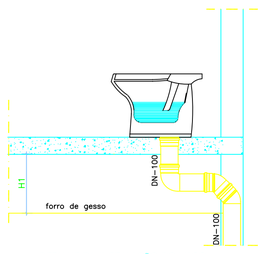

DETALHE DA INSTALAÇÃO DO VASO
DEMAIS PAVIMENTOS

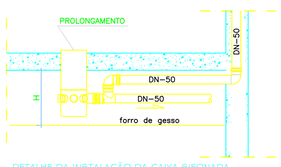

DETALHE DA INSTALAÇÃO DA CAIXA SIFONADA

DETALHES DE INSTALAÇÃO DE LOUÇAS

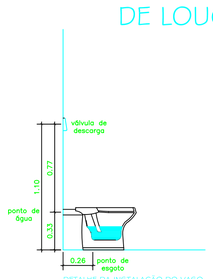

DETALHE DA INSTALAÇÃO DO VASO
SANITÁRIO COM VÁLVULA DE DESCARGA

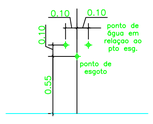

DETALHE DA INSTALAÇÃO DO LAVATÓRIO

DET. 1 - RALO NA LAJE

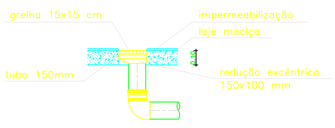

DETALHE DE PRUMADA GENÉRICO

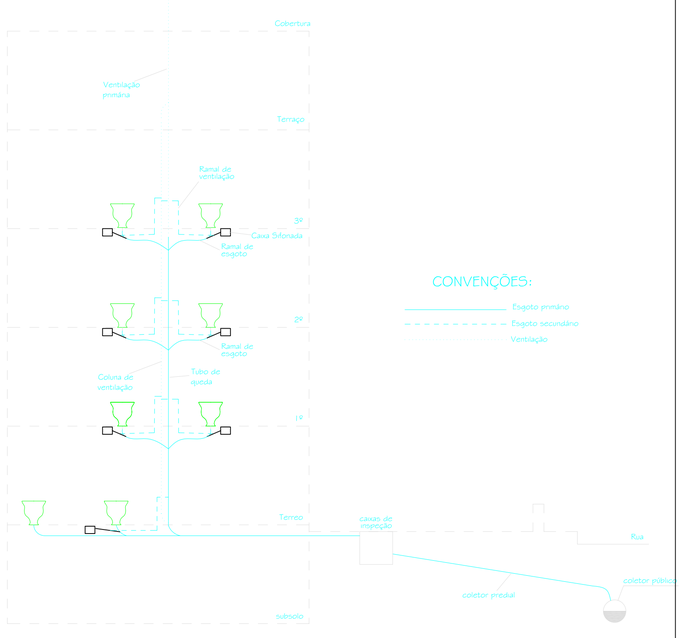

DETALHE CONEXÃO NA PRUMADA

A declividade mínima da tubulação dos coletores prediais (TQ) será 1%

DISTÂNCIA MÁXIMA DE CONEXÃO DO TUBO DE VENTILAÇÃO AO TQ	
DN	DISTÂNCIA MÁX.(m)
50	1,20
75	1,80
100	2,40

OBS. – Os Tubos de Queda deverão ser prolongados com o mesmo diâmetro até acima da cobertura do prédio.

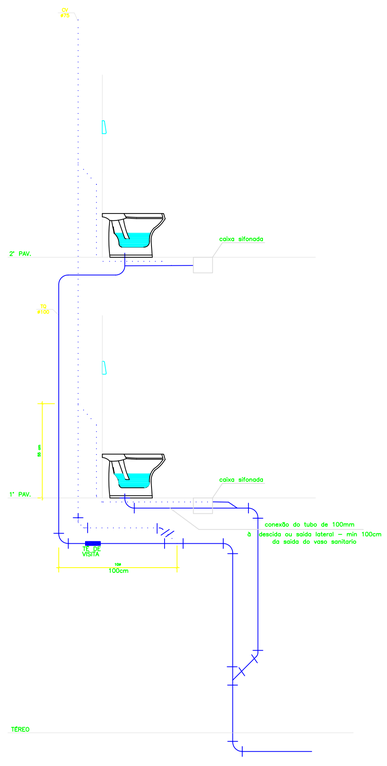

DETALHES CONSTRUTIVOS DAS CAIXAS

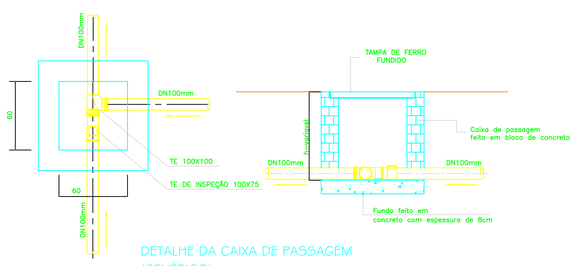

DETALHE DA CAIXA DE PASSAGEM
(GENÉRICO)
Esc.: 1:20

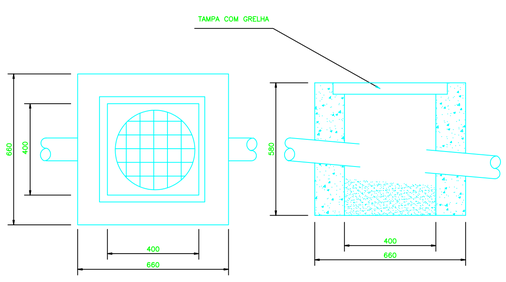

DETALHE DA CAIXA DE AREIA
Esc.: 1:10

OBS.: A TUBULAÇÃO DE SERVIDÃO DEVERÁ SER EXECUTADA EM PVC ENVELOPADO COM CONCRETO

DETALHES DE INSTALAÇÃO DAS CALHAS

DETALHE DA GRELHA DO CAPTOR

OBS.: DEVERÁ SER ENCAIXADA EM CADA CONEXÃO DE DESCIDA UMA GRELHA EM AÇO GALVANIZADO, A FIM DE EVITAR ENTUPIMENTOS DAS TUBULAÇÕES DAS CALHAS.

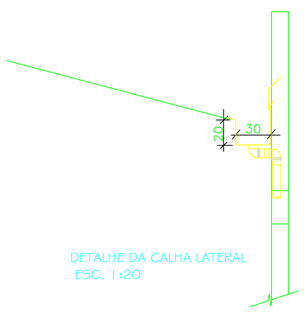

DETALHE DA CALHA LATERAL
ESC. 1:20

DETALHE DO POÇO DE BOMBAS-AGUAS SERVIDAS

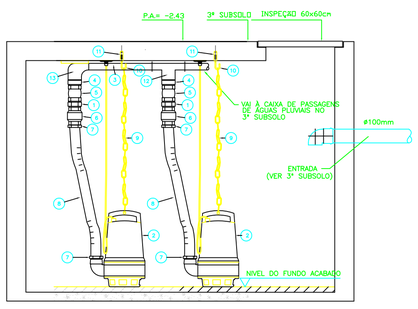

LEGENDA

1. NIPLE CONICO ø 2"
2. BOMBA SUBMERSA
3. TUBULACAO DE RECALQUE ø 60mm
4. ADAPTADOR SOLDAVEL CURTO COM BOLSA E ROSCA ø 60 x 2"
5. LUVA DE FºGº ø 2"
6. VALVULA DE RETENCAO VERTICAL ø 2"
7. ADAPTADOR PARA LIGACAO DA MANGUEIRA
8. MANGUEIRA FLEXIVEL EM BORRACHA, COM COBERTURA EXTERNA EM TRAMA DE POLIESTER, COM COMPRIMENTO QUE PERMITA A RETIRADA DA BOMBA PARA INSPECAO
9. CORRENTE EM PVC
10. VERGALHAO COM PONTA ROSCADA DOBRADA, DOBRADO EM FORMA DE GANCHO
11. CHUMBADOR DE EXPANSAO COM ROSCA INTERNA 1/4", L=2"
12. TE 90 PVC SOLDAVEL ø 60mm
13. JOELHO 90 PVC SOLDAVEL ø 60mm

CALCULO DAS BOMBAS

BOMBA DE ÁGUAS SERVIDAS (ESGOTO PLUVIAL)	BOMBA DE ESGOTO SANITARIO
DANCOR	DANCOR
Q= 56M3/H	Q= 8,0M3/H
Hman=15mH20	Hman=14mH20
5cv	1cv
MODELO= 722-TJM	MODELO= 2103 SDE
SUBMERSA	MULTIESTAGIO SUBMERSA

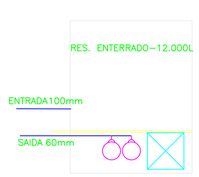

OBS. – As bombas deverão ser de baixa rotação, à prova de entupimentos, do tipo centrífuga. A segunda unidade será de reserva. O comando será automático por chave bóia e chave magnética.

OBS. – A caixa deverá ter tampa hermética impermeabilizada e ventilada por um tubo de ventilação primário e independente. Deve ter fundo inclinado de modo a permitir o esvaziamento completo.

PROJETO COMERCIAL

SETOR DAS INDUSTRIAS GRAFICAS – SIG – QD. 04, LT.25, BRASILIA-DF

SANITÁRIO

PROPRIETÁRIO
BPP PARTICIPAÇÕES LTDA

AUTOR DO PROJETO
HIDROLUX TECNOLOGIA, PROJETOS D'ENGENHARIA LTDA
ENGª CIVIL GIZELA DIAS LATORRACA – CREA-GO 7423/D

AREAS
Área do Terreno: 3.000,00m2
Área Construída: 15.076,68m2
No. Pavimentos. 08

12/12

CONTEÚDO
DETALHES GENÉRICOS

AGO/2005
ARQUIVO S-BPP-DETALHES.DWG
DATA DO PROJETO 15/08/2005