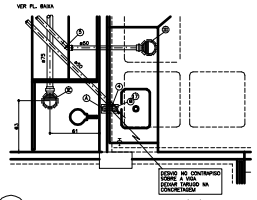

E / T1 DUCHA e PIA DA CHURRASQUEIRA (x1)
ESCALA: 1:20

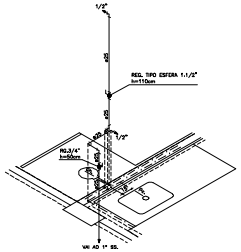

A / T1 DUCHA e PIA DA CHURRASQUEIRA (x1)
ESCALA: 1:20

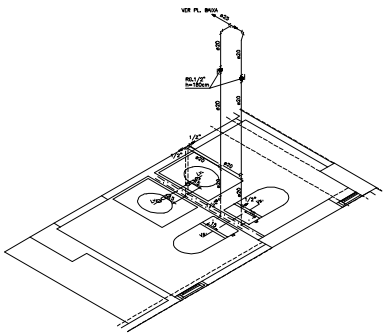

A / T3 WC DO SALÃO DE FESTAS (x1)
ESCALA: 1:20

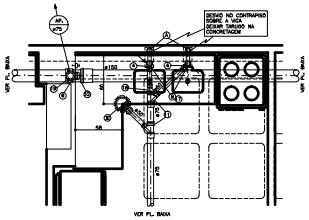

E / T2 BAR (x1)
ESCALA: 1:20

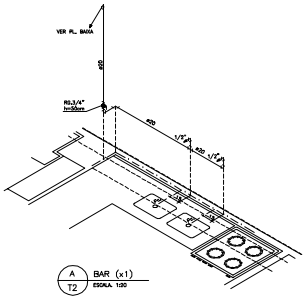

A / T2 BAR (x1)
ESCALA: 1:20

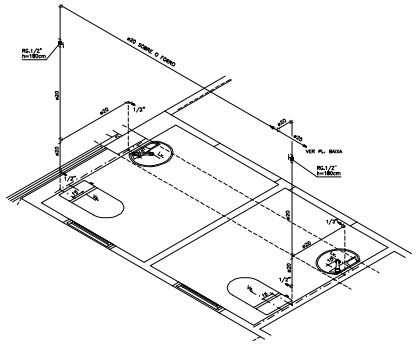

A / T4 WC DO FITNESS (x1)
ESCALA: 1:20

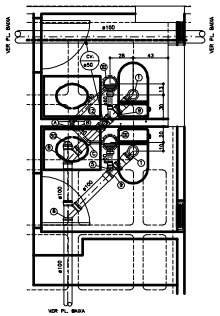

E / T3 WC DO SALÃO DE FESTAS (x1)
ESCALA: 1:20

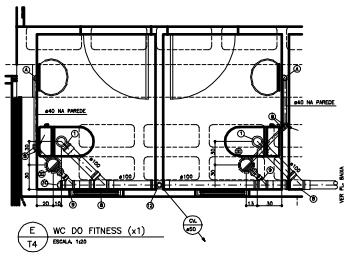

E / T4 WC DO FITNESS (x1)
ESCALA: 1:20

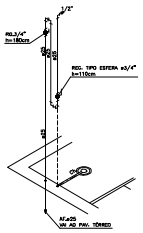

A / T5 DUCHA DO LAVA-PÉS (x1)
ESCALA: 1:20

OBS:
AS COTAS DE AMARRAÇÃO DAS LOUÇAS NOS BANHEIROS, SÃO DE RESPONSABILIDADE DO PROJETO DE ARQUITETURA EXECUTIVO.

LEGENDA DAS CONEXÕES DE ESGOTO / ÁGUA PLUVIAL

SIMB.	DESCRIÇÃO – ESGOTO PRIMÁRIO
1	CURVA 90G CURTO 90° ø100
2	CURVA 90G CURTO 90° ø75
3	CURVA 87 30° 90G CURTO ø100 BRANCA OU SERIE R C/BOLSA P/ PVC DE COLUNAS
4	JOELHO 90° ø50
5	JOELHO 45° ø50
6	JOELHO 45° ø100
7	JOELHO 45° ø75
8	JUNÇÃO SIMPLES 45° ø100 x 100
9	JUNÇÃO SIMPLES 45° ø100 x 50
10	JUNÇÃO SIMPLES 45° ø100 x 75
11	JUNÇÃO SIMPLES 45° ø75 x 50
12	TE SANITÁRIO ø100 x 50
13	JUNÇÃO INVERTIDA 45° ø75 x 50
14	TE DE INSPEÇÃO ø100 x 75
15	TE DE INSPEÇÃO ø75 x 75
16	TE SANITÁRIO ø50 x 50
17	BUCHA DE REDUÇÃO ø50 x 40
18	REDUÇÃO EXCENTRICA ø75 x 50
19	REDUÇÃO EXCENTRICA ø100 x 75
20	CURVA 87 30° CURTA ø75 BRANCA C/ BOLSA P/ PE DE COLUNA
21	JUNÇÃO DUPLA 45° ø100 x 100 x 100
22	REDUÇÃO EXCENTRICA ø100 x 50
23	TE SANITÁRIO ø75 x 50
24	JUNÇÃO SIMPLES 45° ø50 x 50
25	JUNÇÃO DUPLA 45° ø75 x 75 x 75
26	TE SANITÁRIO ø100 x 75
27	JUNÇÃO SIMPLES 45° ø75 x 75
28	TE SANITÁRIO ø100 x 100
29	JOELHO 45° ø150
30	PLUG ø150, ø75 ou ø50
31	CURVA 87 30° 90G CURTO ø150 BRANCA OU SERIE R C/BOLSAS PARA PE DE COLUNAS
32	JUNÇÃO SIMPLES 45° ø150 x 100

SIMB.	DESCRIÇÃO – ESGOTO SECUNDÁRIO
A	JOELHO 90° ø40 C/ANEL P/SIFÃO
B	JOELHO 90° ø40
C	JOELHO 45° ø40
D	JUNÇÃO 45° ø40 x 40
E	REDUÇÃO ø40 x 25
F	REDUÇÃO ø40 x 32

SIMB.	DESCRIÇÃO – ACESSÓRIOS
1	CAIXA SECA ø100 c/ GRELHA ø40
2	RALO SIFONADO ø150 x 150 x 50 C/ GRELHA
3	RALO SIFONADO ø150 x 185 x 50 C/ GRELHA
4	RALO SIFONADO ø150 x 185 x 75 C/ GRELHA
5	RALO SIFONADO ø150 x 185 x 50 / 50 C/ TAMPA CEGA (HERMETICO)
6	RALO SIFONADO ø150 x 185 x 50 / 75 C/ TAMPA CEGA (HERMETICO)

LOCAL	TABELA DE ALTURA DOS PONTOS EM Cm NOS ISOMÉTRICOS	
BANHEIROS	VASO C/ Cx. ACOPLADA – Vs	= 20
	REG. PRESSÃO – RP.	= 110
	REG. GAVETA – RG.	CONF. IND.
	SAIDA DO CHUVEIRO – Ch	= 210
	LAVATÓRIO – Lv.	= 60
	DUCHA HIGIÊNICA – DUCHA	= 50
	MICTÓRIO – Mic.	= 90
	VALVULA COM REGISTRO (Vvd)	= 110
COZINHA	PIA COZ. TORNEIRA DE BINACADA – Pc.	= 70
	FILTRO	= 130
	REG. GAVETA – RG.	CONF. IND.
ÁREA DE SERVIÇO	TANQUE – Tq.	= 100
	MAQ. LAVAR ROUPA – MLR	= 90
	REG. GAVETA – RG.	CONF. IND.

09/07/09	EMISSÃO – 2, REVISÃO NO DETALHE E-T1
27/05/09	EMISSÃO – 1
DATA	OBSERVAÇÕES

DESENHO DE REFERÊNCIA	FOLHA Nº
3º SUBSOLO	IHAE-1/13
1º SUBSOLO e DEMAIS DETALHES DO 3º SUBSOLO	IHAE-2/13
PAVIMENTO TÉRREO	IHAE-3/13
DET. DE AGUA (ISOMÉTRICOS) A-T1 ao A-T5 e AMPLIAÇÕES DE ESGOTO DO TÉRREO E-T1 ao E-T4	IHAE-4/13
1º PAVIMENTO (TRANSIÇÃO)	IHAE-5/13
DEMAIS AMPLIAÇÕES DE ESGOTO DO 1º PAVIMENTO – E-16 ao E-35	IHAE-6/13
PAVIMENTO TIPO (3º ao 9º e 11º ao 20º PAV) e ISOMÉTRICOS DE ÁGUA – A-1 ao A-6	IHAE-7/13
AMPLIAÇÕES DE ESGOTO DO PAV. TIPO – E-1 ao E-11	IHAE-8/13
10º PAVIMENTO, DETALHES DOS HIDRÔMETROS INDIVIDUAIS e ESTAÇÃO REDUTORA DE PRESSÃO	IHAE-9/13
21º e 22º PAVIMENTO	IHAE-10/13
DET. DE ÁGUA (ISOMÉTRICOS) A-T6A ao A-T14 e AMPLIAÇÕES DE ESGOTO DO 21º e 22º PAV – E-36A ao E-51	IHAE-11/13
COBERTURA	IHAE-12/13
ESQUEMAS VERTICAIS – ÁGUA POTÁVEL e ESGOTO / ÁGUAS PLUVIAIS	IHAE-13/13

martins
PROJETOS DE INSTALAÇÕES
CREA Nº 6597/D – DF
SIA – 3 Nº 860 SALA 217/218 ED. ITAO
CEP 71200-030 BSB DF
Fone(Dcel)3032 6446, 3032 4231 e 3064 3529
E-MAIL : martins.tec@brturbo.com.br
DIREITOS AUTORAIS RESERVADOS – LEI 5194 DE 24/12/1966

AGUAS CLARAS – DF
ENDEREÇO: RUA 36 SUL LOTE 17
PROPRIETÁRIO : JEQUITIBA INCORPORADORA MORLUMBRA LTDA
AUTOR DO PROJETO : MARTINS PROJETOS DE INSTALAÇÕES / ADALBERTO BERNARDO DE PONTES
RESP. TÉCNICO :

PROPRIETÁRIO
AUTOR DO PROJETO: ENG. CIVIL — CREA Nº 13.769/D-DF
RESP. TÉCNICO: — CREA Nº

CAESB | CREA | CAESB

BRASÍLIA – DF	FOLHA Nº	PROJETO DE INSTALAÇÕES: HIDRO-SANITÁRIO – ÁGUA e ESGOTO: ISOMÉTRICOS A-T1 ao A-T5 E AMP. DE ESGOTO DO TÉRREO E-T1 ao E-T4
JEQUITIBÁ	IHAE-4/13	

RESIDENCIAL: Chateau Valois
DESENHISTA: ALAN — ESCALA: INDICADA
VISTO: VELMO — DATA: VER QUADRO OBSERVAÇÕES
EDITOR: – MARTINS – ADALBERTO – VELMO

CONFIGURAÇÃO P/ PLOTAGEM	COR	1	2	3	4	5	6	7	8	DEMAIS	PLOT SCALE
	PENA Nº	7	7	7	7	7	7	7	7	7	1 x 1
	ESP.	0,08	0,1	0,3	0,4	0,5	0,6	0,7	0,8	0,1	